INSPIRACIONES BLANCO UNIT
INSPIRAÇÕES BLANCO UNIT

BLANCO

Fregadero + Grifo + Sistema de desperdicios + Accesorios
Tarifa 2024 (I.V.A. no incluido)

Lava-louça + Misturadora + Sistema de desperdícios + Acessórios
Tabela de preços 2024 (I.V.A. não incluído)

blanco.com

BLANCO UNIT
drink. prep. clean.

UNA UNIDAD. UNA SOLUCIÓN.
UMA UNIDADE. UMA SOLUÇÃO.

BLANCO UNIT
drink. prep. clean.

La grifería, el fregadero y el sistema de desperdicios perfectamente coordinados en la BLANCO UNIT. La óptima interacción de materiales, diseño y funcionalidad garantiza un flujo de trabajo ergonómicamente perfecto entre beber, preparar y limpiar.

A torneira misturadora, o lava-louça e o sistema de desperdícios estão perfeitamente coordenados na BLANCO UNIT. A interação ideal entre materiais, design e funcionalidade garante um fluxo de trabalho ergonomicamente perfeito entre beber, preparar, limpar.

BLANCO UNIT

¡Si compras el UNIT de 3 piezas desde nuestra Area Profesional podrás crear tu BLANCO UNIT y escoger tu accesorio de regalo!

Se comprar o pacote UNIT de 3 peças do nosso Espaço Profissional, pode criar o seu BLANCO UNIT e escolher o seu acessório de oferta!

www.b2b.dake.es

grifo
misturadora

+

fregadero
lava-louça

+

sistema de desperdicios para completar su BLANCO UNIT
sistema de desperdícios para completar a sua BLANCO UNIT

=

accesorio de regalo
acessório de oferta

Griferías ideales.
Misturadoras ideais.

Fregaderos y accesorios funcionales.
Lava-louças e acessórios funcionais.

Sistemas de desperdicios práticos.
Sistemas de desperdícios práticos.

¡Crea tu propio UNIT!

En este catálogo te proponemos una serie de Packs BLANCO UNIT
Fregadero + Grifería

Pero si quieres, puedes crear tu propio Pack con cualquier.
Fregadero + Grifería + Selector
del Catálogo General BLANCO 2024 y con las mismas condiciones.

Crie o seu próprio UNIT!

Neste catálogo, propomos-lhe uma série de Packs BLANCO UNIT
Lava-louça + Torneira

Mas se preferir, pode criar o seu próprio Pack com qualquer.
Lava-louça + Torneira + Selector
do Catálogo Geral BLANCO 2024 e com as mesmas condições.

COLOR HARMONY BLANCO UNIT
HARMONIA DE CORES BLANCO UNIT

Tres pasos para la combinación de tus sueños
Três passos para a combinação dos seus sonhos

Aprovecha las múltiples posibilidades de combinación y crea una BLANCO UNIT visualmente perfecta con todos sus componentes.
Tire partido das múltiplas possibilidades de combinação e crie uma BLANCO UNIT visualmente perfeita com todos os seus componentes.

1 Escoge tu modelo de fregadero y el acabado para el juego de desagüe y rebosadero.
Escolha o modelo do seu lava-loiça e o acabamento do kit de escoamento e transbordo.

1 BLANCO SUBLINE 500-U

negro / preto
527 794

2 Conjunto desagüe y rebosadero 1 x 3,5"

negro / preto
207 426

3 BLANCO LINUS-S

negro / preto
526 148

1 BLANCO SUBLINE 500-U

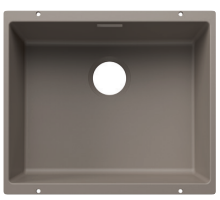

tartufo /
tartufo
527 801

2 Conjunto desagüe y rebosadero 1 x 3,5"

satin platinum
satin platinum
207 425

3 BLANCO LINUS-S

satin platinum /
satin platinum
527 699

BLANCO

2 Escoge el tipo de juego de válvulas individual o doble, manual o automático.
Escolha o tipo de conjunto de escoamento, individual ou duplo, manual ou automático.

InFino manual NUEVO NOVO

Conjunto de válvula individual 1 x 3,5"

negro / preto	207 422	satin dark steel	207 424
satin gold	207 423	satin platinum	207 425

Conjunto de válvulas doble 2 x 3,5"

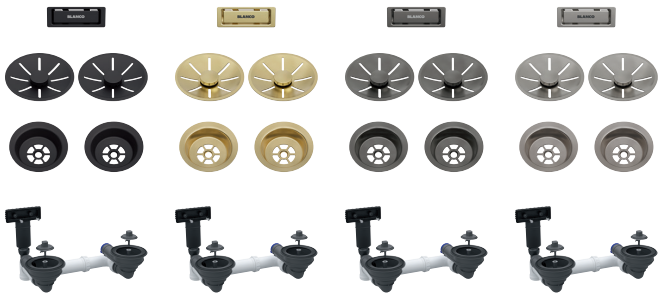

negro / preto	207 438	satin dark steel	207 440
satin gold	207 439	satin platinum	207 441

InFino automático NUEVO NOVO

Conjunto de válvula individual 1 x 3,5"

negro / preto	207 426	satin dark steel	207 429
satin gold	207 427	satin platinum	207 435

Conjunto de válvulas doble 2 x 3,5"

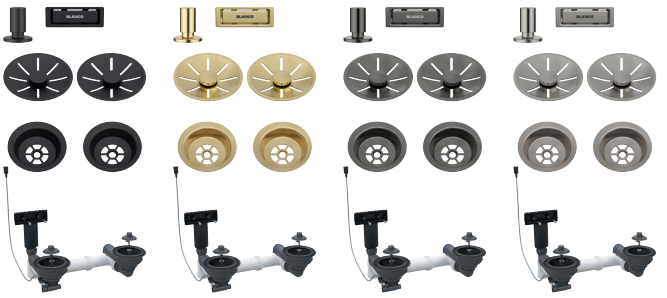

negro / preto	207 442	satin dark steel	207 444
satin gold	207 443	satin platinum	207 445

3 Combina con el modelo de grifería en el acabado deseado.
Modelo de torneira desejado na cor adequada

Grifería / Torneiras misturadoras	negro mate preto mate	satin gold	satin dark steel	satin platinum
ALTA II	●	●	●	●
BLANCO-CULINA II	●		●	●
CATRIS	●		●	
EVOL-S Pro	●	●		
FONTAS	●	●	●	●
LINUS	●	●	●	●
LIVIA		●		
MILI, MIDA, MILA	●			
KANO	●			
Dispensadores de jabón / detergente	●	●	●	●
TRIMA		●		

ELEGANTES. RESISTENTES. HIGIÉNICOS.

ELEGANTES. RESISTENTES. HIGIÉNICOS.

Fregaderos y cubetas de cocina SILGRANIT® / Lava-louças e cubas de cozinha SILGRANIT®

Los fregaderos de Silgranit® son muy apreciados en todo el mundo por sus diseños exclusivos y su amplia gama de colores. Con una amplia gama de estilos, desde clásicos probados hasta exclusivos diseños galardonados, disponibles en una amplia selección de configuraciones y tamaños, puede encontrar el fregadero o la cubeta Silgranit adecuados para crear la cocina con la que sueña su cliente.

Os lava-louças Silgranit® são adorados em todo o mundo pelos seus designs exclusivos e paleta de cores de designer. Com uma ampla gama de estilos, desde clássicos comprovados até designs exclusivos premiados, disponíveis numa vasta seleção de configurações e tamanhos, pode encontrar o lava-louça ou cuba Silgranit certo para criar a cozinha de sonho do seu cliente.

Selección de colores SILGRANIT®

negro preto	antracita antracite	gris roca cinzento-pedra	gris volcán cinzento vulcão	blanco branco	blanco suave branco suave	tartufo tartufo	café café

Gracias a la combinación de un elegante diseño y una superficie increíblemente resistente y de fácil mantenimiento, un fregadero Silgranit es la mejor elección. Un fregadero Silgranit es muy resistente y resiste incluso a los arañazos de los cubiertos, los alimentos descongelados, el agua hirviendo.

Graças à combinação de um design elegante e uma superfície impressionantemente resiliente e fácil de tratar, um lava-louça Silgranit é a melhor escolha. Um lava-louça Silgranit é altamente resistente, incluindo riscos de talheres, alimentos a descongelar, água a ferver.

Silgranit es el aliado imprescindible para la limpieza en su cocina. Su superficie es apta para alimentos y repele el agua, por lo que es fácil mantenerla en un estado impecable. Además, nuestra fórmula protectora Hygiene+Plus patentada reduce el crecimiento bacteriano en un 98 % de media.

Silgranit é o aliado perfeito para a limpeza na sua cozinha. A sua superfície é segura e repele a água, tornando fácil mantê-la impecável. Além disso, a nossa fórmula de proteção patenteada Hygiene+Plus reduz, em média, o crescimento bacteriano em 98 %.

BLANCO SUBLINE 700-U

SILGRANIT®

- Diseño de cubeta bajo encimera para las demandas más exigentes
- Elegante cubeta de líneas rectas siempre actual
- Gama completa con opciones varias de diseño y combinaciones
- Rebosadero perimetral: elegante y higiénico

- Design de cuba sob tampo para os pedidos mais exigentes
- Cuba elegante de linhas retas sempre atual
- Gama completa com diversas opções de design e inúmeras combinações
- Ralo perimetral: elegante e higiénico

800 mm
Armario soporte / Armário

Bajo encimera
Sob o tampo

	BLANCO MIDA	BLANCO MILA	BLANCO FONTAS-S II	BLANCO MIDA-S	BLANCO MILA-S	BLANCO LINUS-S	BLANCO LINUS-S
	cromado cromado	cromado cromado	cromado cromado	cromado cromado	cromado cromado	cromado cromado	Look Silgranit Look Silgranit
	SIN CAÑO EXTRAIBLE **SEM CHUVEIRO EXTRAÍVEL**		**CON CAÑO EXTRAIBLE** **COM CHUVEIRO EXTRAÍVEL**				
Incluido en el suministro / Incluído	Juego de válvulas con tapón-filtro InFino de 3 y ½". Conjunto de válvulas InFino com filtro de 3 ½".						
BLANCO SUBLINE	**700-U**	**700-U**	**700-U**	**700-U**	**700-U**	**700-U**	**700-U**
negro / preto	6602	6604	6613	6603	6605	6308	4020
antracita / antracite	6001	6002	6013	6004	6003	6006	4016
blanco suave / branco suave	6327	6326	6324	6325	6321	6323	4023
blanco / branco	6301	6302	6313	6304	6303	6306	4018
tartufo / tartufo	6201	6202	6213	6204	6203	6206	4019
PVP sin IVA **PVP sem IVA**	**€ 630**	**€ 631**	**€ 946**	**€ 705**	**€ 701**	**€ 794**	**€ 866**
Recomendación / recomendação Sistema de desperdicios / Sistema de desperdícios	**BLANCO FLEXON II Low 80/3**						

InFino válvula manual
InFino válvula manual

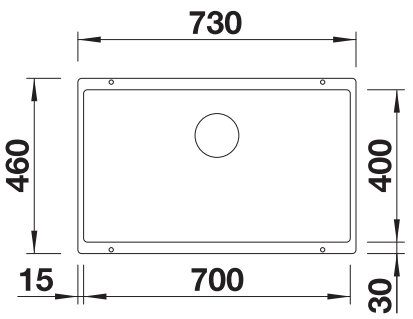

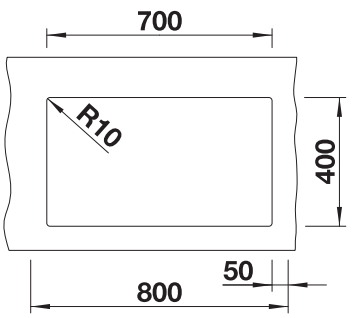

Profundidad cubeta / Profundidade da cuba: 190 mm

Filtro

BLANCO SUBLINE 500-U

SILGRANIT®

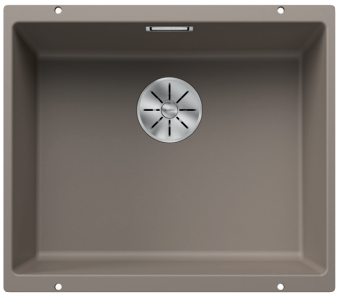

- Diseño de cubeta bajo encimera para las demandas más exigentes
- Elegante cubeta de líneas rectas siempre actual
- Gama completa con opciones varias de diseño y combinaciones
- Rebosadero perimetral: elegante y higiénico

- Design de cuba sob tampo para os pedidos mais exigentes
- Cuba elegante de linhas retas sempre atual
- Gama completa com diversas opções de design e inúmeras combinações
- Ralo perimetral: elegante e higiénico

600 mm
Armario soporte / Armário

Bajo encimera
Sob o tampo

	BLANCO MIDA	BLANCO MILA	BLANCO FONTAS-S II	BLANCO MIDA-S	BLANCO MILA-S	BLANCO LINUS-S	BLANCO LINUS-S
	cromado cromado	cromado cromado	cromado cromado	cromado cromado	cromado cromado	cromado cromado	Look Silgranit Look Silgranit
	SIN CAÑO EXTRAIBLE **SEM CHUVEIRO EXTRAÍVEL**		**CON CAÑO EXTRAIBLE** **COM CHUVEIRO EXTRAÍVEL**				
Incluido en el suministro / Incluído	Juego de válvulas con tapón-filtro InFino de 3 y ½". Conjunto de válvulas InFino com filtro de 3 ½".						
BLANCO SUBLINE	**500-U**	**500-U**	**500-U**	**500-U**	**500-U**	**500-U**	**500-U**
negro / preto	5903	5905	5913	5904	5906	5902	4015
antracita / antracite	5501	5502	5513	5504	5503	5506	4011
blanco suave / branco suave	5827	5826	5824	5825	5821	5823	4022
blanco / branco	5801	5802	5813	5804	5803	5806	4013
tartufo / tartufo	5701	5702	5713	5704	5703	5706	4014
PVP sin IVA **PVP sem IVA**	**€ 591**	**€ 592**	**€ 907**	**€ 666**	**€ 662**	**€ 755**	**€ 827**
Recomendación / recomendação Sistema de desperdicios / Sistema de desperdícios	**BLANCO SELECT II 60/2**						

InFino válvula manual
InFino válvula manual

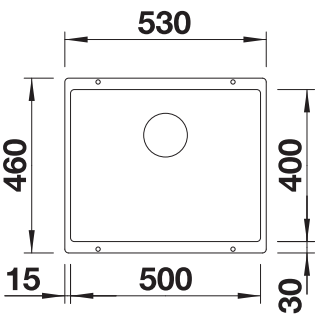

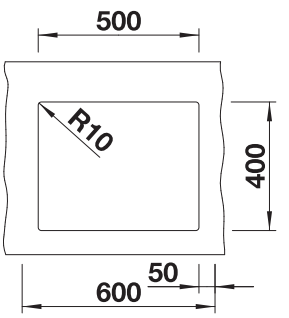

Profundidad cubeta / Profundidade da cuba: 190 mm

Filtro

BLANCO

BLANCO SUBLINE 400-U

SILGRANIT®

- Diseño de cubeta bajo encimera para las demandas más exigentes
- Elegante cubeta de líneas rectas siempre actual
- Gama completa con opciones varias de diseño y combinaciones
- Rebosadero perimetral: elegante y higiénico

- Design de cuba sob tampo para os pedidos mais exigentes
- Cuba elegante de linhas retas sempre atual
- Gama completa com diversas opções de design e inúmeras combinações
- Ralo perimetral: elegante e higiénico

500 mm
Armario soporte / Armário

Bajo encimera
Sob o tampo

	BLANCO MIDA	BLANCO MILA	BLANCO FONTAS-S II	BLANCO MIDA-S	BLANCO MILA-S	BLANCO LINUS-S	BLANCO LINUS-S
	cromado cromado	cromado cromado	cromado cromado	cromado cromado	cromado cromado	cromado cromado	Look Silgranit Look Silgranit
	SIN CAÑO EXTRAIBLE **SEM CHUVEIRO EXTRAÍVEL**		**CON CAÑO EXTRAIBLE** **COM CHUVEIRO EXTRAÍVEL**				
Incluido en el suministro / Incluído	Juego de válvulas con tapón-filtro InFino de 3 y ½". Conjunto de válvulas InFino com filtro de 3 ½".						
BLANCO SUBLINE	**400-U**	**400-U**	**400-U**	**400-U**	**400-U**	**400-U**	**400-U**
negro / preto	5404	5406	5413	5405	5401	5403	4010
antracita / antracite	5001	5003	5013	5008	5004	5006	4006
blanco suave / branco suave	5327	5326	5324	5325	5321	5323	4021
blanco / branco	5301	5303	5313	5308	5304	5306	4008
tartufo / tartufo	5201	5203	5213	5208	5204	5206	4009
PVP sin IVA **PVP sem IVA**	**€ 570**	**€ 571**	**€ 886**	**€ 645**	**€ 641**	**€ 734**	**€ 806**
Recomendación / recomendação Sistema de desperdicios / Sistema de desperdícios	**BLANCO SELECT II 50/2**						

InFino válvula manual
InFino válvula manual

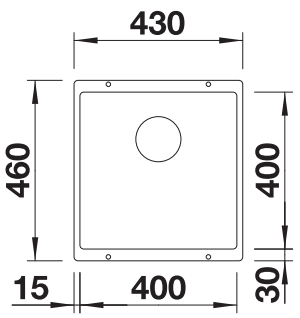

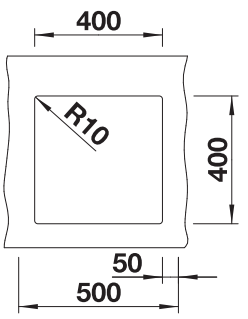

Profundidad cubeta / Profundidade da cuba: 190 mm

Filtro

BLANCO SOLIS 500-IF

CLÁSICOS. ATEMPORALES. VERSATILES.
CLÁSSICOS. INTEMPORAIS. VERSÁTEIS.

Fregaderos y cubetas de acero inoxidable / Lava-louças e cubas em aço inoxidável

Los fregaderos de acero inoxidable son atemporales y elegantes, y a menudo son el material preferido de los diseñadores de cocinas. Además de sus propiedades ideales para preparar alimentos y lavar platos, el acero inoxidable también ofrece numerosas opciones de diseño y características, como esquinas redondeadas o de curvas cerradas, diferentes profundidades de cubeta y formas de fregadero. Una amplia gama de estilos que abre infinitas posibilidades para encontrar el fregadero adecuado para cada cocina, mientras que los tonos neutros del acero inoxidable armonizan a la perfección con cualquier ambiente de cocina.

Os lava-louças em aço inoxidável são intemporais e elegantes e muitas vezes o material preferido dos projetistas de cozinhas. Para além das suas propriedades ideais para preparar alimentos e limpar pratos, o aço inoxidável também oferece muitas opções de design e funcionalidades do produto, como cantos arredondados ou apertados, diferentes profundidades de cuba e formas de lava-louça. Uma ampla gama de estilos abre inúmeras possibilidades de encontrar o lava-louça certo para cada cozinha, enquanto os tons neutros de aço inoxidável combinam harmoniosamente com qualquer ambiente de cozinha.

El acero inoxidable facilita el mantenimiento de la higiene. Su superficie es lisa, resistente y no tiene poros, por lo que es excepcionalmente fácil de limpiar. Por la altísima calidad del acero inoxidable BLANCO, nuestros fregaderos son seguros para el uso alimentario. El acero inoxidable tiene una resistencia natural a las manchas y ácidos domésticos más comunes.

O aço inoxidável facilita a higiene. A sua superfície é suave, resistente e sem poros, tornando-o excecionalmente fácil de limpar. A qualidade premium do aço inoxidável BLANCO torna os nossos lava-louças seguros para utilização alimentar.

El acero inoxidable es robusto. Resiste la caída de platos o jarrones sobre su superficie. Poner utensilios de cocina calientes o verter agua hirviendo en el fregadero no afectará a la superficie resistente al calor. Con un mínimo de cuidados, los fregaderos conservarán su brillo y se mantendrán perfectamente durante décadas.

O aço inoxidável é robusto. Resiste aos pratos ou copos que caem sobre a superfície. Colocar o utensílio de cozinha quente ou verter água a ferver no lava-louça não afeta a superfície resistente ao calor. Com o mínimo de cuidado, os lava-louças retêm o seu brilho e mantêm-se perfeitos durante décadas.

BLANCO ANDANO 700-U

Acero inoxidable brillo / Aço inoxidável brilho

- Composición única de elementos estéticos y funcionales
- Instalación bajo encimera
- Elementos de gran calidad como el rebosadero y el tapón-filtro
- Gran capacidad de la cubeta

- Composição única de elementos estéticos e funcionais
- Instalação sob o tampo
- Elementos de grande qualidade como o ralo e a válvula
- Grande capacidade da cuba

800 mm
Armario soporte / Armário

Bajo encimera
Sob o tampo

	BLANCO MIDA	BLANCO MILA	BLANCO MILA	BLANCO FONTAS-S II	BLANCO LANORA-S
	cromado cromado	cromado cromado	negro mate preto mate	cromado cromado	acero inox. cepillado aço inox. escovado
	SIN CAÑO EXTRAIBLE SEM CHUVEIRO EXTRAÍVEL			CON CAÑO EXTRAIBLE COM CHUVEIRO EXTRAÍVEL	
Incluido en el suministro / Incluído	Un juego de válvulas con tapón filtro InFino de 3 ½", sin válvula automática, tubería salva-espacio y material de fijación. Conjunto de válvulas InFino com filtro de 3 ½", sem válvula automática, tubos salva-espaço e material de fixação.				
BLANCO ANDANO	**700-U**	**700-U**	**700-U**	**700-U**	**700-U**
Acero inoxidable brillo / Aço inoxidável brilho	3301	3302	3322	3313	3311
PVP sin IVA **PVP sem IVA**	**€ 531**	**€ 532**	**€ 577**	**€ 847**	**€ 728**
Recomendación / recomendação Sistema de desperdicios / Sistema de desperdícios	**BLANCO FLEXON II Low 80/3**				

InFino válvula manual
InFino válvula manual

Radios de
Raio de R22

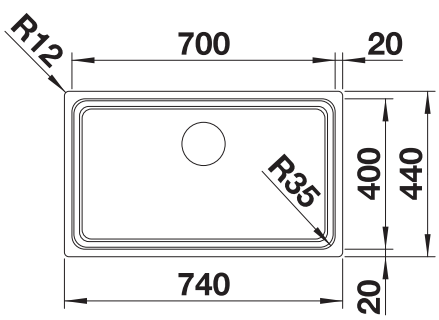

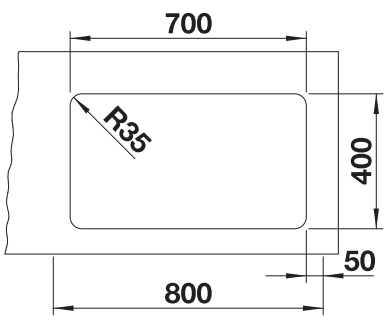

Profundidad cubeta / Profundidade da cuba: 190 mm

Filtro

BLANCO

BLANCO ANDANO 700-U

Acero inoxidable brillo / Aço inoxidável brilho

800 mm
Armario soporte / Armário

Bajo encimera
Sob o tampo

	BLANCO CANDOR-S	BLANCO MIDA-S	BLANCO MILA-S	BLANCO MILA-S	BLANCO LINUS-S
	acero inox. cepillado aço inox. escovado	cromado cromado	cromado cromado	negro mate preto mate	cromado cromado
	CON CAÑO EXTRAIBLE **COM CHUVEIRO EXTRAÍVEL**				
Incluido en el suministro / Incluído	Un juego de válvulas con tapón filtro InFino de 3 ½", sin válvula automática, tubería salva-espacio y material de fijación. Conjunto de válvulas InFino com filtro de 3 ½", sem válvula automática, tubos salva-espaço e material de fixação.				
BLANCO ANDANO	**700-U**	**700-U**	**700-U**	**700-U**	**700-U**
Acero inoxidable brillo / Aço inoxidável brilho	3312	3308	3303	3323	3306
PVP sin IVA **PVP sem IVA**	**€ 728**	**€ 606**	**€ 602**	**€ 648**	**€ 695**

BLANCO ANDANO 700-U
BLANCO MILA

BLANCO ANDANO 700-IF

Acero inoxidable brillo / Aço inoxidável brilho

- Composición única de elementos estéticos y funcionales
- Instalación sobre encimera con óptica enrasada
- Elementos de gran calidad como el rebosadero y el tapón-filtro
- Gran capacidad de la cubeta

- Composição única de elementos estéticos e funcionais
- Instalação sobre o tampo com perfil liso
- Elementos de grande qualidade como o ralo e a válvula
- Grande capacidade da bacia

800 mm
Armario soporte / Armário

Borde plano IF
Perfil liso

	BLANCO MIDA	BLANCO MILA	BLANCO MILA	BLANCO FONTAS-S II	BLANCO LANORA-S
	cromado cromado	cromado cromado	negro mate preto mate	cromado cromado	acero inox. cepillado aço inox. escovado
	SIN CAÑO EXTRAIBLE SEM CHUVEIRO EXTRAÍVEL			CON CAÑO EXTRAIBLE COM CHUVEIRO EXTRAÍVEL	
Incluido en el suministro / Incluído	Un juego de válvulas con tapón filtro InFino de 3 ½", sin válvula automática, tubería salva-espacio y material de fijación. Conjunto de válvulas InFino com filtro de 3 ½", sem válvula automática, tubos salva-espaço e material de fixação.				
BLANCO ANDANO	**700-IF**	**700-IF**	**700-IF**	**700-IF**	**700-IF**
Acero inoxidable brillo / Aço inoxidável brilho	3401	3402	3422	3413	3411
PVP sin IVA **PVP sem IVA**	**€ 578**	**€ 579**	**€ 624**	**€ 894**	**€ 775**
Recomendación / recomendação Sistema de desperdicios / Sistema de desperdícios					

InFino válvula manual
InFino válvula manual

Radios de
Raio de

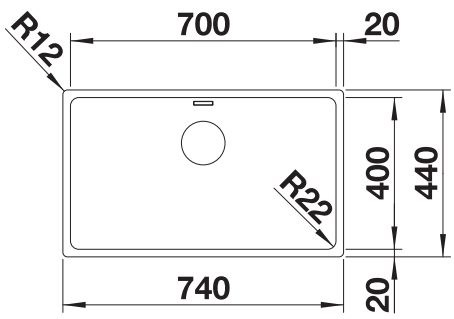

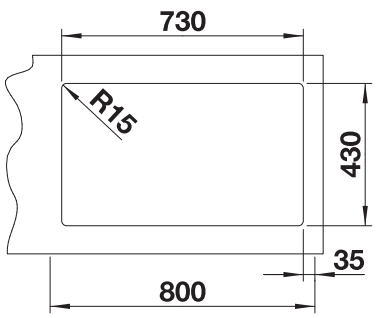

Profundidad cubeta / Profundidade da cuba: 190 mm

Filtro

BLANCO

BLANCO ANDANO 700-IF

Acero inoxidable brillo / Aço inoxidável brilho

800 mm
Armario soporte / Armário

Borde plano IF
Perfil liso

	BLANCO CANDOR-S	BLANCO MIDA-S	BLANCO MILA-S	BLANCO MILA-S	BLANCO LINUS-S
	acero inox. cepillado aço inox. escovado	cromado cromado	cromado cromado	negro mate preto mate	cromado cromado
	CON CAÑO EXTRAIBLE **COM CHUVEIRO EXTRAÍVEL**				
Incluido en el suministro / Incluído	Un juego de válvulas con tapón filtro InFino de 3 ½", sin válvula automática, tubería salva-espacio y material de fijación. Conjunto de válvulas InFino com filtro de 3 ½", sem válvula automática, tubos salva-espaço e material de fixação.				
BLANCO ANDANO	**700-IF**	**700-IF**	**700-IF**	**700-IF**	**700-IF**
Acero inoxidable brillo / Aço inoxidável brilho	3412	3408	3403	3423	3406
PVP sin IVA **PVP sem IVA**	**€ 775**	**€ 653**	**€ 649**	**€ 695**	**€ 742**

BLANCO ANDANO 700-IF
BLANCO MILA

BLANCO ANDANO 500-U

Acero inoxidable brillo / Aço inoxidável brilho

- Composición única de elementos estéticos y funcionales
- Instalación bajo encimera
- Elementos de gran calidad como el rebosadero y el tapón-filtro
- Gran capacidad de la cubeta

- Composição única de elementos estéticos e funcionais
- Instalação sob o tampo
- Elementos de grande qualidade como o ralo e a válvula
- Grande capacidade da cuba

600 mm
Armario soporte / Armário

Bajo encimera
Sob o tampo

	BLANCO MIDA	BLANCO MILA	BLANCO MILA	BLANCO FONTAS-S II	BLANCO LANORA-S
	cromado cromado	cromado cromado	negro mate preto mate	cromado cromado	acero inox. cepillado aço inox. escovado
	SIN CAÑO EXTRAIBLE SEM CHUVEIRO EXTRAÍVEL			CON CAÑO EXTRAIBLE COM CHUVEIRO EXTRAÍVEL	
Incluido en el suministro / Incluído	Un juego de válvulas con tapón filtro InFino de 3 ½", sin válvula automática, tubería salva-espacio y material de fijación. Conjunto de válvulas InFino com filtro de 3 ½", sem válvula automática, tubos salva-espaço e material de fixação.				
BLANCO ANDANO	**500-U**	**500-U**	**500-U**	**500-U**	**500-U**
Acero inoxidable brillo / Aço inoxidável brilho	3015	3016	3022	3024	3013
PVP sin IVA **PVP sem IVA**	**€ 454**	**€ 455**	**€ 500**	**€ 770**	**€ 651**
Recomendación / recomendação Sistema de desperdicios / Sistema de desperdícios	**BLANCO FLEXON II 60/3**				

InFino válvula manual
InFino válvula manual

Radios de
Raio de R22

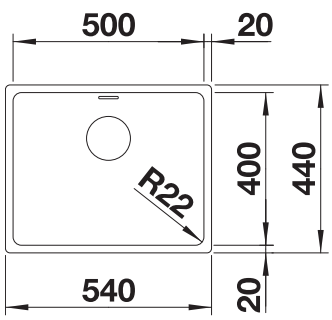

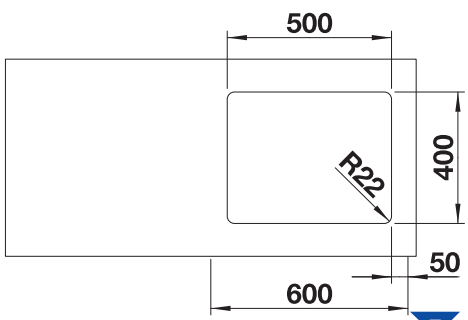

Profundidad cubeta / Profundidade da cuba: 190 mm

Filtro

BLANCO

BLANCO ANDANO 500-U

Acero inoxidable brillo / Aço inoxidável brilho

600 mm
Armario soporte / Armário

Bajo encimera
Sob o tampo

	BLANCO CANDOR-S	BLANCO MIDA-S	BLANCO MILA-S	BLANCO MILA-S	BLANCO LINUS-S
	acero inox. cepillado aço inox. escovado	cromado cromado	cromado cromado	negro mate preto mate	cromado cromado
	CON CAÑO EXTRAIBLE **COM CHUVEIRO EXTRAÍVEL**				
Incluido en el suministro / Incluído	Un juego de válvulas con tapón filtro InFino de 3 ½", sin válvula automática, tubería salva-espacio y material de fijación. Conjunto de válvulas InFino com filtro de 3 ½", sem válvula automática, tubos salva-espaço e material de fixação.				
BLANCO ANDANO	**500-U**	**500-U**	**500-U**	**500-U**	**500-U**
Acero inoxidable brillo / Aço inoxidável brilho	3014	3018	3003	3023	3017
PVP sin IVA **PVP sem IVA**	**€ 651**	**€ 529**	**€ 525**	**€ 571**	**€ 618**

BLANCO LANORA-S

BLANCO ANDANO 500-IF

Acero inoxidable brillo / Aço inoxidável brilho

- Composición única de elementos estéticos y funcionales
- Instalación sobre encimera con óptica enrasada
- Elementos de gran calidad como el rebosadero y el tapón-filtro
- Gran capacidad de la cubeta

- Composição única de elementos estéticos e funcionais
- Instalação sobre o tampo com perfil liso
- Elementos de grande qualidade como o ralo e a válvula
- Grande capacidade da cuba

600 mm
Armario soporte / Armário

Borde plano IF
Perfil liso

	BLANCO MIDA	BLANCO MILA	BLANCO MILA	BLANCO FONTAS-S II	BLANCO LANORA-S
	cromado cromado	cromado cromado	negro mate preto mate	cromado cromado	acero inox. cepillado aço inox. escovado
	SIN CAÑO EXTRAIBLE SEM CHUVEIRO EXTRAÍVEL			CON CAÑO EXTRAIBLE COM CHUVEIRO EXTRAÍVEL	
Incluido en el suministro / Incluído	Un juego de válvulas con tapón filtro InFino de 3 ½", sin válvula automática, tubería salva-espacio y material de fijación. Conjunto de válvulas InFino com filtro de 3 ½", sem válvula automática, tubos salva-espaço e material de fixação.				
BLANCO ANDANO	**500-IF**	**500-IF**	**500-IF**	**500-IF**	**500-IF**
Acero inoxidable brillo / Aço inoxidável brilho	3101	3102	3122	3124	3111
PVP sin IVA **PVP sem IVA**	**€ 495**	**€ 496**	**€ 541**	**€ 811**	**€ 692**
Recomendación / recomendação Sistema de desperdicios / Sistema de desperdícios	**BLANCO FLEXON II 60/3**				

InFino válvula manual
InFino válvula manual

Radios de
Raio de R22

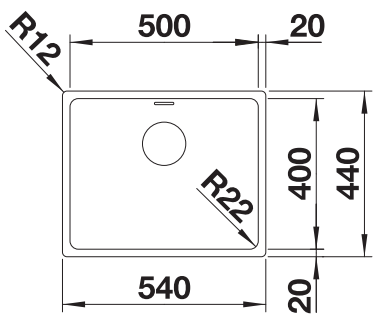

Profundidad cubeta / Profundidade da cuba: 190 mm

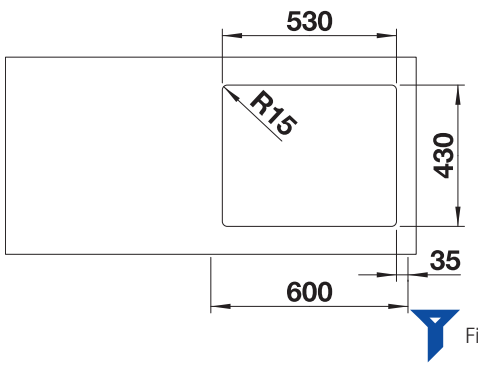

BLANCO

BLANCO ANDANO 500-IF

Acero inoxidable brillo / Aço inoxidável brilho

600 mm
Armario soporte / Armário

Borde plano IF
Perfil liso

	BLANCO CANDOR-S	BLANCO MIDA-S	BLANCO MILA-S	BLANCO MILA-S	BLANCO LINUS-S
	acero inox. cepillado aço inox. escovado	cromado cromado	cromado cromado	negro mate preto mate	cromado cromado
	CON CAÑO EXTRAIBLE **COM CHUVEIRO EXTRAÍVEL**				
Incluido en el suministro / Incluído	Un juego de válvulas con tapón filtro InFino de 3 ½", sin válvula automática, tubería salva-espacio y material de fijación. Conjunto de válvulas InFino com filtro de 3 ½", sem válvula automática, tubos salva-espaço e material de fixação.				
BLANCO ANDANO	**500-IF**	**500-IF**	**500-IF**	**500-IF**	**500-IF**
Acero inoxidable brillo / Aço inoxidável brilho	3112	3108	3103	3123	3106
PVP sin IVA **PVP sem IVA**	**€ 692**	**€ 570**	**€ 566**	**€ 612**	**€ 659**

BLANCO CANDOR-S

BLANCO ANDANO 450-U

Acero inoxidable brillo / Aço inoxidável brilho

- Composición única de elementos estéticos y funcionales
- Instalación bajo encimera
- Elementos de gran calidad como el rebosadero y el tapón-filtro
- Gran capacidad de la cubeta

- Composição única de elementos estéticos e funcionais
- Instalação sob o tampo
- Elementos de grande qualidade como o ralo e a válvula
- Grande capacidade da cuba

500 mm
Armario soporte / Armário

Bajo encimera
Sob o tampo

	BLANCO MIDA	BLANCO MILA	BLANCO MILA	BLANCO FONTAS-S II	BLANCO LANORA-S
	cromado cromado	cromado cromado	negro mate preto mate	cromado cromado	acero inox. cepillado aço inox. escovado
	SIN CAÑO EXTRAIBLE **SEM CHUVEIRO EXTRAÍVEL**			**CON CAÑO EXTRAIBLE** **COM CHUVEIRO EXTRAÍVEL**	
Incluido en el suministro / Incluído	Un juego de válvulas con tapón filtro InFino de 3 ½", sin válvula automática, tubería salva-espacio y material de fijación. Conjunto de válvulas InFino com filtro de 3 ½", sem válvula automática, tubos salva-espaço e material de fixação.				
BLANCO ANDANO	**450-U**	**450-U**	**450-U**	**450-U**	**450-U**
Acero inoxidable brillo / Aço inoxidável brilho	2801	2802	2822	2824	2813
PVP sin IVA **PVP sem IVA**	**€ 432**	**€ 433**	**€ 478**	**€ 748**	**€ 629**
Recomendación / recomendação Sistema de desperdicios / Sistema de desperdícios	**BLANCO FLEXON II 50/3**				

InFino válvula manual
InFino válvula manual

Radios de
Raio de R22

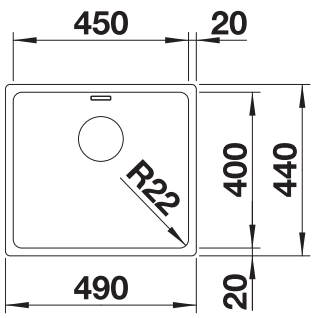

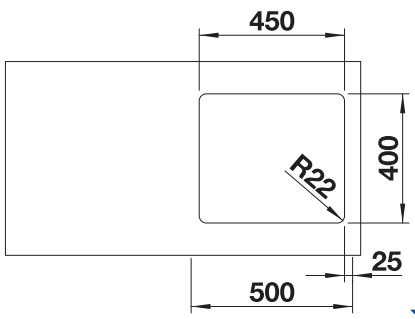

Profundidad cubeta / Profundidade da cuba: 190 mm

Filtro

BLANCO

BLANCO ANDANO 450-U

Acero inoxidable brillo / Aço inoxidável brilho

500 mm
Armario soporte / Armário

Bajo encimera
Sob o tampo

	BLANCO CANDOR-S	BLANCO MIDA-S	BLANCO MILA-S	BLANCO MILA-S	BLANCO LINUS-S
	acero inox. cepillado aço inox. escovado	cromado cromado	cromado cromado	negro mate preto mate	cromado cromado
	CON CAÑO EXTRAIBLE **COM CHUVEIRO EXTRAÍVEL**				
Incluido en el suministro / Incluído	Un juego de válvulas con tapón filtro InFino de 3 ½", sin válvula automática, tubería salva-espacio y material de fijación. Conjunto de válvulas InFino com filtro de 3 ½", sem válvula automática, tubos salva-espaço e material de fixação.				
BLANCO ANDANO	**450-U**	**450-U**	**450-U**	**450-U**	**450-U**
Acero inoxidable brillo / Aço inoxidável brilho	2814	2808	2803	2823	2806
PVP sin IVA **PVP sem IVA**	**€ 629**	**€ 507**	**€ 503**	**€ 549**	**€ 596**

BLANCO MILA

BLANCO ANDANO 450-IF

Acero inoxidable brillo / Aço inoxidável brilho

- Composición única de elementos estéticos y funcionales
- Instalación sobre encimera con óptica enrasada
- Elementos de gran calidad como el rebosadero y el tapón-filtro
- Gran capacidad de la cubeta

- Composição única de elementos estéticos e funcionais
- Instalação sobre o tampo com perfil liso
- Elementos de grande qualidade como o ralo e a válvula
- Grande capacidade da cuba

500 mm
Armario soporte / Armário

Borde plano IF
Perfil liso

	BLANCO MIDA	BLANCO MILA	BLANCO MILA	BLANCO FONTAS-S II	BLANCO LANORA-S
	cromado cromado	cromado cromado	negro mate preto mate	cromado cromado	acero inox. cepillado aço inox. escovado
	SIN CAÑO EXTRAIBLE SEM CHUVEIRO EXTRAÍVEL			CON CAÑO EXTRAIBLE COM CHUVEIRO EXTRAÍVEL	
Incluido en el suministro / Incluído	Un juego de válvulas con tapón filtro InFino de 3 ½", sin válvula automática, tubería salva-espacio y material de fijación. Conjunto de válvulas InFino com filtro de 3 ½", sem válvula automática, tubos salva-espaço e material de fixação.				
BLANCO ANDANO	**450-IF**	**450-IF**	**450-IF**	**450-IF**	**450-IF**
Acero inoxidable brillo / Aço inoxidável brilho	2901	2902	2922	2913	2911
PVP sin IVA **PVP sem IVA**	**€ 474**	**€ 475**	**€ 520**	**€ 790**	**€ 671**
Recomendación / recomendação Sistema de desperdicios / Sistema de desperdícios	**BLANCO FLEXON II 50/3**				

InFino válvula manual
InFino válvula manual

Radios de
Raio de R22

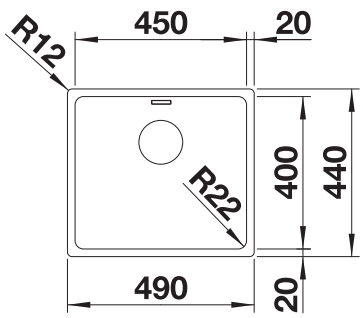

Profundidad cubeta / Profundidade da cuba: 190 mm

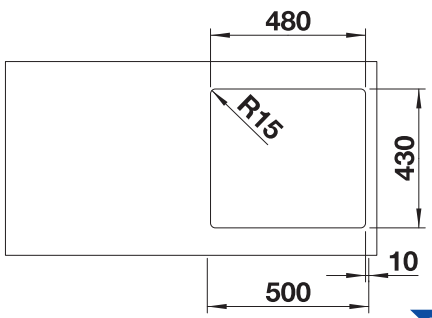

Filtro

BLANCO

BLANCO ANDANO 450-IF

Acero inoxidable brillo / Aço inoxidável brilho

500 mm
Armario soporte / Armário

Borde plano IF
Perfil liso

	BLANCO CANDOR-S	BLANCO MIDA-S	BLANCO MILA-S	BLANCO MILA-S	BLANCO LINUS-S
	acero inox. cepillado aço inox. escovado	cromado cromado	cromado cromado	negro mate preto mate	cromado cromado
	CON CAÑO EXTRAIBLE **COM CHUVEIRO EXTRAÍVEL**				
Incluido en el suministro / Incluído	Un juego de válvulas con tapón filtro InFino de 3 ½", sin válvula automática, tubería salva-espacio y material de fijación. Conjunto de válvulas InFino com filtro de 3 ½", sem válvula automática, tubos salva-espaço e material de fixação.				
BLANCO ANDANO	**450-IF**	**450-IF**	**450-IF**	**450-IF**	**450-IF**
Acero inoxidable brillo / Aço inoxidável brilho	2912	2908	2903	2923	2906
PVP sin IVA **PVP sem IVA**	**€ 671**	**€ 549**	**€ 545**	**€ 591**	**€ 638**

BLANCO LINUS-S

BLANCO ANDANO 400-U

Acero inoxidable brillo / Aço inoxidável brilho

- Composición única de elementos estéticos y funcionales
- Instalación bajo encimera
- Elementos de gran calidad como el rebosadero y el tapón-filtro
- Gran capacidad de la cubeta

- Composição única de elementos estéticos e funcionais
- Instalação sob o tampo
- Elementos de grande qualidade como o ralo e a válvula
- Grande capacidade da cuba

450 mm
Armario soporte / Armário

Bajo encimera
Sob o tampo

	BLANCO MIDA	BLANCO MILA	BLANCO MILA	BLANCO FONTAS-S II	BLANCO LANORA-S
	cromado cromado	cromado cromado	negro mate preto mate	cromado cromado	acero inox. cepillado aço inox. escovado
	SIN CAÑO EXTRAIBLE SEM CHUVEIRO EXTRAÍVEL			CON CAÑO EXTRAIBLE COM CHUVEIRO EXTRAÍVEL	
Incluido en el suministro / Incluído	Un juego de válvulas con tapón filtro InFino de 3 ½", sin válvula automática, tubería salva-espacio y material de fijación. Conjunto de válvulas InFino com filtro de 3 ½", sem válvula automática, tubos salva-espaço e material de fixação.				
BLANCO ANDANO	**400-U**	**400-U**	**400-U**	**400-U**	**400-U**
Acero inoxidable brillo / Aço inoxidável brilho	2505	2506	2522	2524	2513
PVP sin IVA **PVP sem IVA**	**€ 415**	**€ 416**	**€ 461**	**€ 731**	**€ 612**
Recomendación / recomendação Sistema de desperdicios / Sistema de desperdícios	**BLANCO SELECT II 45/2**				

InFino válvula manual
InFino válvula manual

Radios de
Raio de R22

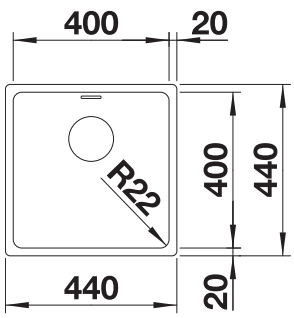

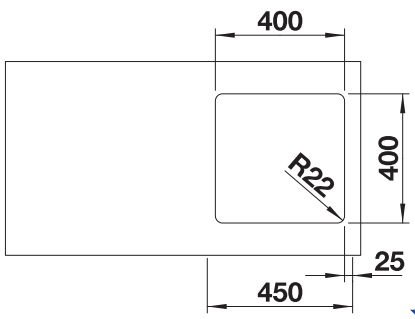

Profundidad cubeta / Profundidade da cuba: 190 mm

Filtro

BLANCO

BLANCO ANDANO 400-U

Acero inoxidable brillo / Aço inoxidável brilho

450 mm
Armario soporte / Armário

Bajo encimera
Sob o tampo

	BLANCO CANDOR-S	BLANCO MIDA-S	BLANCO MILA-S	BLANCO MILA-S	BLANCO LINUS-S
	acero inox. cepillado aço inox. escovado	cromado cromado	cromado cromado	negro mate preto mate	cromado cromado
	CON CAÑO EXTRAIBLE **COM CHUVEIRO EXTRAÍVEL**				
Incluido en el suministro / Incluído	Un juego de válvulas con tapón filtro InFino de 3 ½", sin válvula automática, tubería salva-espacio y material de fijación. Conjunto de válvulas InFino com filtro de 3 ½", sem válvula automática, tubos salva-espaço e material de fixação.				
BLANCO ANDANO	**400-U**	**400-U**	**400-U**	**400-U**	**400-U**
Acero inoxidable brillo / Aço inoxidável brilho	2514	2508	2503	2523	2507
PVP sin IVA **PVP sem IVA**	**€ 612**	**€ 490**	**€ 486**	**€ 532**	**€ 579**

BLANCO ANDANO 400-U
BLANCO MILA

BLANCO ANDANO 400-IF

Acero inoxidable brillo / Aço inoxidável brilho

- Composición única de elementos estéticos y funcionales
- Instalación sobre encimera con óptica enrasada
- Elementos de gran calidad como el rebosadero y el tapón-filtro
- Gran capacidad de la cubeta

- Composição única de elementos estéticos e funcionais
- Instalação sobre o tampo com perfil liso
- Elementos de grande qualidade como o ralo e a válvula
- Grande capacidade da cuba

450 mm
Armario soporte / Armário

Borde plano IF
Perfil liso

	BLANCO MIDA	BLANCO MILA	BLANCO MILA	BLANCO FONTAS-S II	BLANCO LANORA-S
	cromado cromado	cromado cromado	negro mate preto mate	cromado cromado	acero inox. cepillado aço inox. escovado
	SIN CAÑO EXTRAIBLE SEM CHUVEIRO EXTRAÍVEL			CON CAÑO EXTRAIBLE COM CHUVEIRO EXTRAÍVEL	
Incluido en el suministro / Incluído	Un juego de válvulas con tapón filtro InFino de 3 ½", sin válvula automática, tubería salva-espacio y material de fijación. Conjunto de válvulas InFino com filtro de 3 ½", sem válvula automática, tubos salva-espaço e material de fixação.				
BLANCO ANDANO	**400-IF**	**400-IF**	**400-IF**	**400-IF**	**400-IF**
Acero inoxidable brillo / Aço inoxidável brilho	2601	2602	2622	2613	2611
PVP sin IVA **PVP sem IVA**	**€ 454**	**€ 455**	**€ 500**	**€ 770**	**€ 651**
Recomendación / recomendação Sistema de desperdicios / Sistema de desperdícios	**BLANCO SELECT II 45/2**				

InFino válvula manual
InFino válvula manual

Radios de
Raio de R22

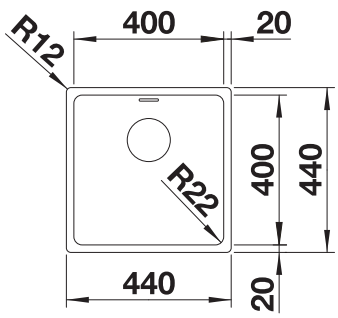

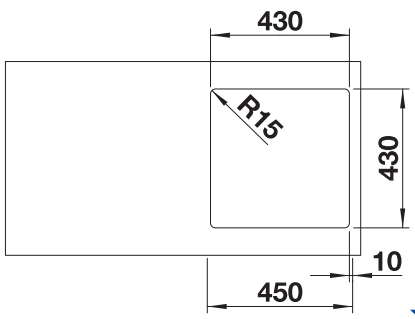

Profundidad cubeta / Profundidade da cuba: 190 mm

Filtro

BLANCO

BLANCO ANDANO 400-IF

Acero inoxidable brillo / Aço inoxidável brilho

450 mm
Armario soporte / Armário

Borde plano IF
Perfil liso

	BLANCO CANDOR-S	BLANCO MIDA-S	BLANCO MILA-S	BLANCO MILA-S	BLANCO LINUS-S
	acero inox. cepillado aço inox. escovado	cromado cromado	cromado cromado	negro mate preto mate	cromado cromado
	CON CAÑO EXTRAIBLE **COM CHUVEIRO EXTRAÍVEL**				
Incluido en el suministro / Incluído	Un juego de válvulas con tapón filtro InFino de 3 ½", sin válvula automática, tubería salva-espacio y material de fijación. Conjunto de válvulas InFino com filtro de 3 ½", sem válvula automática, tubos salva-espaço e material de fixação.				
BLANCO ANDANO	**400-IF**	**400-IF**	**400-IF**	**400-IF**	**400-IF**
Acero inoxidable brillo / Aço inoxidável brilho	2612	2608	2603	2623	2606
PVP sin IVA **PVP sem IVA**	**€ 651**	**€ 529**	**€ 525**	**€ 571**	**€ 618**

BLANCO ANDANO 400-IF
BLANCO MILA

BLANCO SOLIS 500-IF

Acero inoxidable acabado cepillado / Aço inoxidável semibrilho

- Armoniosa entre elementos funcionales y visuales
- Características de alta calidad con rebosadero C-overflow y sistema de desagüe InFino: integración elegante y mantenimiento muy sencillo
- Cómodo tamaño de la cubeta y superficie de la base diseñados para un uso óptimo
- Elegante repisa plana IF para instalación sobre encimera con óptica enrasada
- Accesorios funcionales disponibles de forma opcional

- Interação harmoniosa entre elementos funcionais e visuais
- Características de elevada qualidade com C-overflow coberto e sistema de escoamento InFino – integrado de forma elegante e extremamente higiénico
- Volume conveniente da cuba e superfície de base concebidos para uma utilização ideal
- Rebordo plano elegante IF para montagem encastrada e para instalação a partir de cima
- Acessórios funcionais disponíveis opcionalmente

600 mm
Armario soporte / Armário

Borde plano IF
Perfil liso

	BLANCO MIDA	BLANCO MILA	BLANCO MILA	BLANCO LANORA
	cromado cromado	cromado cromado	negro mate preto mate	acero inox. cepillado aço inox. escovado
	SIN CAÑO EXTRAIBLE **SEM CHUVEIRO EXTRAÍVEL**			
Incluido en el suministro / Incluído	Un juego de válvulas con tapón filtro InFino de 3 ½", sin válvula automática, tubería salva-espacio y material de fijación. Conjunto de válvulas InFino com filtro de 3 ½", sem válvula automática, tubos salva-espaço e material de fixação.			
BLANCO SOLIS	**500-IF**	**500-IF**	**500-IF**	**500-IF**
Acero inoxidable acabado cepillado / Aço inoxidável semibrilho	2312	2313	2322	2308
PVP sin IVA **PVP sem IVA**	**€ 481**	**€ 482**	**€ 527**	**€ 546**
Recomendación / recomendação Sistema de desperdicios / Sistema de desperdícios	**BLANCO SELECT II 60/2**			

InFino válvula manual
InFino válvula manual

Radios de
Raio de

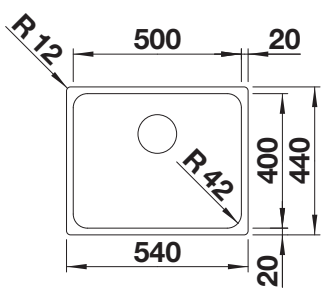

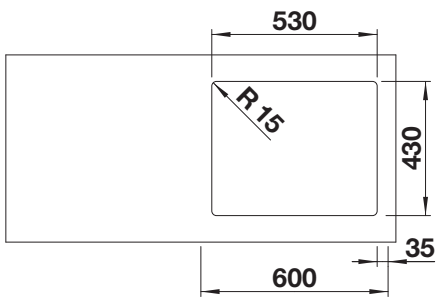

Profundidad cubeta / Profundidade da cuba: 185 mm

BLANCO

BLANCO SOLIS 500-IF

Acero inoxidable acabado cepillado / Aço inoxidável semibrilho

600 mm
Armario soporte / Armário

Borde plano IF
Perfil liso

	BLANCO FONTAS-S II	BLANCO MIDA-S	BLANCO MILA-S	BLANCO MILA-S	BLANCO LINUS-S
	cromado cromado	cromado cromado	cromado cromado	negro mate preto mate	cromado cromado
	CON CAÑO EXTRAIBLE **COM CHUVEIRO EXTRAÍVEL**				
Incluido en el suministro / Incluído	Un juego de válvulas con tapón filtro InFino de 3 ½", sin válvula automática, tubería salva-espacio y material de fijación. Conjunto de válvulas InFino com filtro de 3 ½", sem válvula automática, tubos salva-espaço e material de fixação.				
BLANCO SOLIS	**500-IF**	**500-IF**	**500-IF**	**500-IF**	**500-IF**
Acero inoxidable acabado cepillado / Aço inoxidável semibrilho	2324	2314	2315	2323	2306
PVP sin IVA **PVP sem IVA**	**€ 797**	**€ 556**	**€ 552**	**€ 598**	**€ 645**

BLANCO LANORA

BLANCO SOLIS 500-U

Acero inoxidable acabado cepillado / Aço inoxidável semibrilho

- Interacción armoniosa entre elementos funcionales y visuales
- Características de alta calidad con rebosadero C-overflow y sistema de desagüe InFino: integración elegante y mantenimiento muy sencillo
- Cómodo tamaño de la cubeta y superficie de la base diseñados para un uso óptimo
- Accesorios funcionales disponibles de forma opcional

- Interação harmoniosa entre elementos funcionais e visuais
- Características de elevada qualidade com C-overflow coberto e sistema de escoamento InFino – integrado de forma elegante e extremamente higiénico
- Volume conveniente da cuba e superfície de base concebidos para uma utilização ideal
- Acessórios funcionais disponíveis opcionalmente

600 mm
Armario soporte / Armário

Bajo encimera
Sob o tampo

	BLANCO MIDA	BLANCO MILA	BLANCO MILA	BLANCO LANORA
	cromado cromado	cromado cromado	negro mate preto mate	acero inox. cepillado aço inox. escovado
	SIN CAÑO EXTRAIBLE **SEM CHUVEIRO EXTRAÍVEL**			
Incluido en el suministro / Incluído	Un juego de válvulas con tapón filtro InFino de 3 ½", sin válvula automática, tubería salva-espacio y material de fijación. Conjunto de válvulas InFino com filtro de 3 ½", sem válvula automática, tubos salva-espaço e material de fixação.			
BLANCO SOLIS	**500-U**	**500-U**	**500-U**	**500-U**
Acero inoxidable acabado cepillado / Aço inoxidável semibrilho	2412	2413	2422	2408
PVP sin IVA **PVP sem IVA**	**€ 403**	**€ 404**	**€ 449**	**€ 468**
Recomendación / recomendação Sistema de desperdicios / Sistema de desperdícios	**BLANCO SELECT II 60/2**			

InFino válvula manual
InFino válvula manual

Radios de
Raio de R42

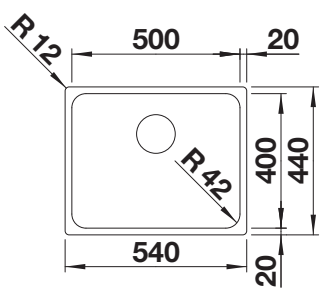

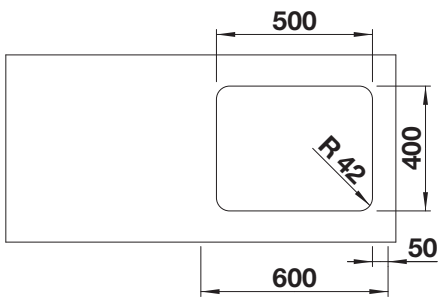

Profundidad cubeta / Profundidade da cuba: 185 mm

BLANCO

BLANCO SOLIS 500-U

Acero inoxidable acabado cepillado / Aço inoxidável semibrilho

600 mm
Armario soporte / Armário

Bajo encimera
Sob o tampo

	BLANCO FONTAS-S II	BLANCO MIDA-S	BLANCO MILA-S	BLANCO MILA-S	BLANCO LINUS-S
	cromado cromado	cromado cromado	cromado cromado	negro mate preto mate	cromado cromado
	CON CAÑO EXTRAIBLE **COM CHUVEIRO EXTRAÍVEL**				
Incluido en el suministro / Incluído	Un juego de válvulas con tapón filtro InFino de 3 ½", sin válvula automática, tubería salva-espacio y material de fijación. Conjunto de válvulas InFino com filtro de 3 ½", sem válvula automática, tubos salva-espaço e material de fixação.				
BLANCO SOLIS	**500-U**	**500-U**	**500-U**	**500-U**	**500-U**
Acero inoxidable acabado cepillado / Aço inoxidável semibrilho	2424	2414	2415	2423	2406
PVP sin IVA **PVP sem IVA**	**€ 719**	**€ 478**	**€ 474**	**€ 520**	**€ 567**

BLANCO FONTAS-S

BLANCO SUPRA 500-U

Acero inoxidable semibrillo / Aço inoxidável semibrilho

- Programa variado con múltiples posibilidades de combinación
- Óptima ubicación del rebosadero
- Marco plano para facilitar el montaje

- Programa variado com múltiplas possibilidades de combinação
- Ótima colocação do ralo
- Borda plana para facilitar a instalação

600 mm
Armario soporte / Armário

Bajo encimera
Sob o tampo

	BLANCO MIDA	BLANCO MILA	BLANCO MILA	BLANCO LANORA
	cromado cromado	cromado cromado	negro mate preto mate	acero inox. cepillado aço inox. escovado
	SIN CAÑO EXTRAIBLE **SEM CHUVEIRO EXTRAÍVEL**			
Incluido en el suministro / Incluído	Juego de válvulas con tapón-filtro de 3 ½", sin válvula automática y material de fijación. Conjunto de válvulas com filtro de 3 ½", sem válvula automática e material de fixação.			
BLANCO SUPRA	**500-IF**	**500-IF**	**500-IF**	**500-IF**
Acero inoxidable semibrillo / Aço inoxidável semibrilho	2212	2213	2222	2208
PVP sin IVA **PVP sem IVA**	**€ 378**	**€ 379**	**€ 424**	**€ 443**
Recomendación / recomendação Sistema de desperdicios / Sistema de desperdícios	**BLANCO SELECT II 60/2**			

Radios de
Raio de R60

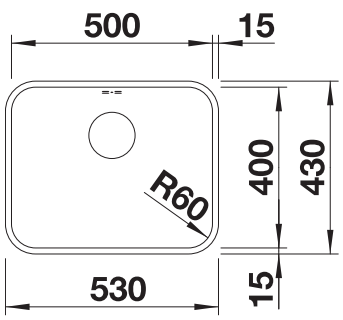

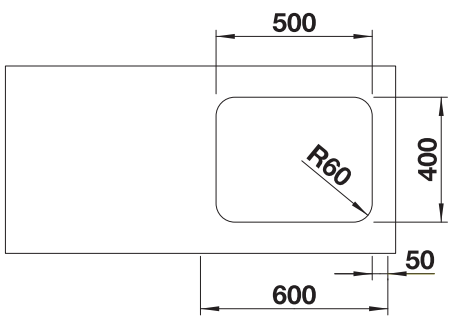

Profundidad cubeta / Profundidade da cuba: 175 mm

BLANCO SUPRA 500-U

Acero inoxidable semibrillo / Aço inoxidável semibrilho

600 mm
Armario soporte / Armário

Bajo encimera
Sob o tampo

	BLANCO MIDA-S	BLANCO MILA-S	BLANCO MILA-S	BLANCO LINUS-S
	cromado cromado	cromado cromado	negro mate preto mate	cromado cromado
	CON CAÑO EXTRAIBLE **COM CHUVEIRO EXTRAÍVEL**			
Incluido en el suministro / Incluído	Juego de válvulas con tapón-filtro de 3 ½", sin válvula automática y material de fijación. Conjunto de válvulas com filtro de 3 ½", sem válvula automática e material de fixação.			
BLANCO SUPRA	**500-IF**	**500-IF**	**500-IF**	**500-IF**
Acero inoxidable semibrillo / Aço inoxidável semibrilho	2214	2215	2223	2206
PVP sin IVA **PVP sem IVA**	**€ 453**	**€ 449**	**€ 495**	**€ 542**

BLANCO MILA-S

BLANCO SUPRA 500-IF

Acero inoxidable semibrillo / Aço inoxidável semibrilho

- Amplia colección con múltiples posibilidades de combinación
- Elegante diseño con pestaña plana -IF
- Prácticos accesorios opcionales
- Instalación sobre encimera con óptica enrasada

- Programa variado com múltiplas possibilidades de combinação
- Perfil liso IF para uma instalação superior ou à face
- Acessórios opcionais disponíveis
- Instalação sobre o tampo com perfil liso

600 mm
Armario soporte / Armário

Borde plano IF
Perfil liso

	BLANCO MIDA	BLANCO MILA	BLANCO MILA	BLANCO LANORA
	cromado cromado	cromado cromado	negro mate preto mate	acero inox. cepillado aço inox. escovado
	SIN CAÑO EXTRAIBLE **SEM CHUVEIRO EXTRAÍVEL**			
Incluido en el suministro / Incluído	Juego de válvulas con tapón-filtro de 3 ½", sin válvula automática y material de fijación. Conjunto de válvulas com filtro de 3 ½", sem válvula automática e material de fixação.			
BLANCO SUPRA	**500-IF**	**500-IF**	**500-IF**	**500-IF**
Acero inoxidable semibrillo / Aço inoxidável semibrilho	1201	1202	1222	1207
PVP sin IVA **PVP sem IVA**	**€ 449**	**€ 450**	**€ 495**	**€ 514**
Recomendación / recomendação Sistema de desperdicios / Sistema de desperdícios	**BLANCO FLEXON II 60/2**			

Radios de
Raio de R60

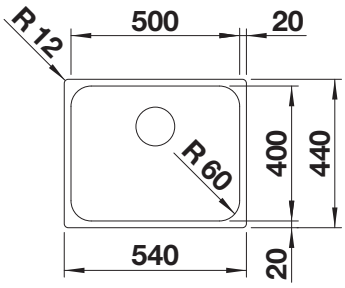

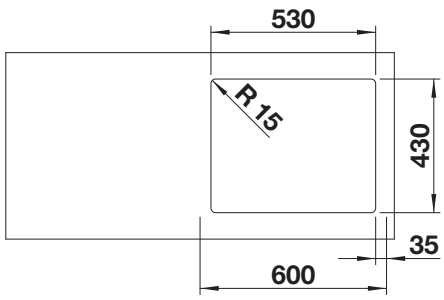

Profundidad cubeta / Profundidade da cuba: 175 mm

BLANCO

BLANCO SUPRA 500-IF

Acero inoxidable semibrillo / Aço inoxidável semibrilho

600 mm
Armario soporte / Armário

Borde plano IF
Perfil liso

	BLANCO MIDA-S	BLANCO MILA-S	BLANCO MILA-S	BLANCO LINUS-S
	cromado cromado	cromado cromado	negro mate preto mate	cromado cromado
	CON CAÑO EXTRAIBLE COM CHUVEIRO EXTRAÍVEL			
Incluido en el suministro / Incluído	Juego de válvulas con tapón-filtro de 3 ½", sin válvula automática y material de fijación. Conjunto de válvulas com filtro de 3 ½", sem válvula automática e material de fixação.			
BLANCO SUPRA	**500-IF**	**500-IF**	**500-IF**	**500-IF**
Acero inoxidable semibrillo / Aço inoxidável semibrilho	1204	1203	1223	1205
PVP sin IVA **PVP sem IVA**	**€ 524**	**€ 520**	**€ 566**	**€ 613**

BLANCO LANORA-S

BLANCO SUPRA 450-U

Acero inoxidable semibrillo / Aço inoxidável semibrilho

- Programa variado con múltiples posibilidades de combinación
- Óptima ubicación del rebosadero
- Marco plano para facilitar el montaje

- Programa variado com múltiplas possibilidades de combinação
- Ótima colocação do ralo
- Borda plana para facilitar a instalação

500 mm
Armario soporte / Armário

Bajo encimera
Sob o tampo

	BLANCO MIDA	BLANCO MILA	BLANCO MILA	BLANCO LANORA
	cromado cromado	cromado cromado	negro mate preto mate	acero inox. cepillado aço inox. escovado
	SIN CAÑO EXTRAIBLE **SEM CHUVEIRO EXTRAÍVEL**			
Incluido en el suministro / Incluído	Juego de válvulas con tapón-filtro de 3 ½", sin válvula automática y material de fijación. Conjunto de válvulas com filtro de 3 ½", sem válvula automática e material de fixação.			
BLANCO SUPRA	**450-U**	**450-U**	**450-U**	**450-U**
Acero inoxidable semibrillo / Aço inoxidável semibrilho	2101	2102	2122	2104
PVP sin IVA **PVP sem IVA**	**€ 340**	**€ 341**	**€ 386**	**€ 405**
Recomendación / recomendação Sistema de desperdicios / Sistema de desperdícios	**BLANCO FLEXON II 50/2**			

Radios de
Raio de R60

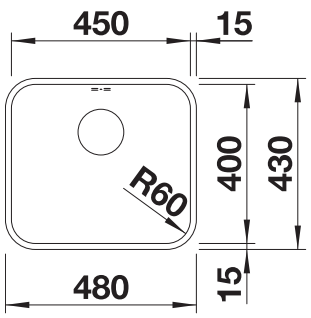

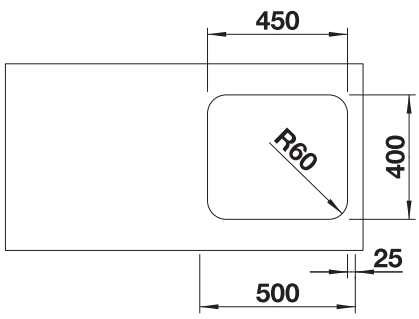

Profundidad cubeta / Profundidade da cuba: 175 mm

BLANCO SUPRA 450-U

Acero inoxidable semibrillo / Aço inoxidável semibrilho

500 mm
Armario soporte / Armário

Bajo encimera
Sob o tampo

	BLANCO MIDA-S	BLANCO MILA-S	BLANCO MILA-S	BLANCO LINUS-S
	cromado cromado	cromado cromado	negro mate preto mate	cromado cromado
	CON CAÑO EXTRAIBLE **COM CHUVEIRO EXTRAÍVEL**			
Incluido en el suministro / Incluído	Juego de válvulas con tapón-filtro de 3 ½", sin válvula automática y material de fijación. Conjunto de válvulas com filtro de 3 ½", sem válvula automática e material de fixação.			
BLANCO SUPRA	**450-U**	**450-U**	**450-U**	**450-U**
Acero inoxidable semibrillo / Aço inoxidável semibrilho	2108	2103	2123	2106
PVP sin IVA **PVP sem IVA**	**€ 415**	**€ 411**	**€ 457**	**€ 504**

BLANCO MILA-S

BLANCO SUPRA 400-U

Acero inoxidable semibrillo / Aço inoxidável semibrilho

- Programa variado con múltiples posibilidades de combinación
- Óptima ubicación del rebosadero
- Marco plano para facilitar el montaje

- Programa variado com múltiplas possibilidades de combinação
- Ótima colocação do ralo
- Borda plana para facilitar a instalação

450 mm
Armario soporte / Armário

Bajo encimera
Sob o tampo

	BLANCO MIDA	BLANCO MILA	BLANCO MILA	BLANCO LANORA
	cromado cromado	cromado cromado	negro mate preto mate	acero inox. cepillado aço inox. escovado
	SIN CAÑO EXTRAIBLE **SEM CHUVEIRO EXTRAÍVEL**			
Incluido en el suministro / Incluído	Juego de válvulas con tapón-filtro de 3 ½", sin válvula automática y material de fijación. Conjunto de válvulas com filtro de 3 ½", sem válvula automática e material de fixação.			
BLANCO SUPRA	**400-U**	**400-U**	**400-U**	**400-U**
Acero inoxidable semibrillo / Aço inoxidável semibrilho	2012	2013	2022	2001
PVP sin IVA **PVP sem IVA**	**€ 331**	**€ 332**	**€ 377**	**€ 396**
Recomendación / recomendação Sistema de desperdicios / Sistema de desperdícios	**BLANCO SELECT II 45/2**			

Radios de
Raio de R60

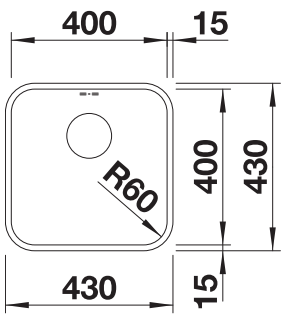

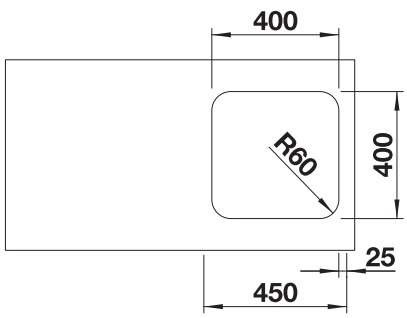

Profundidad cubeta / Profundidade da cuba: 175 mm

BLANCO

BLANCO SUPRA 400-U

Acero inoxidable semibrillo / Aço inoxidável semibrilho

450 mm
Armario soporte / Armário

Bajo encimera
Sob o tampo

	BLANCO MIDA-S	BLANCO MILA-S	BLANCO MILA-S	BLANCO LINUS-S
	cromado cromado	cromado cromado	negro mate preto mate	cromado cromado
	CON CAÑO EXTRAIBLE **COM CHUVEIRO EXTRAÍVEL**			
Incluido en el suministro / Incluído	Juego de válvulas con tapón-filtro de 3 ½", sin válvula automática y material de fijación. Conjunto de válvulas com filtro de 3 ½", sem válvula automática e material de fixação.			
BLANCO SUPRA	**400-U**	**400-U**	**400-U**	**400-U**
Acero inoxidable semibrillo / Aço inoxidável semibrilho	2014	2003	2023	2006
PVP sin IVA **PVP sem IVA**	**€ 406**	**€ 402**	**€ 448**	**€ 495**

BLANCO MILA

MUEBLE DEL FREGADERO ORGANIZACIÓN

ARMÁRIO DE ORGANIZAÇÃO PARA O LAVA-LOUÇA.

Disfruta de un mueble del fregadero limpio y ordenado. / Usufrua de um armário do lava-louça organizado e arrumado.

Con nuestros productos BLANCO podrás organizar tu mueble del fregadero de una manera ordenada y práctica. Los productos de alta calidad y fáciles de limpiar se pueden instalar fácilmente en muebles base estándar y, gracias a sus numerosas funciones y características bien pensadas, se adaptan a casi cualquier cocina. Los productos están perfectamente coordinados y pueden combinarse a la perfección entre sí y con otros productos BLANCO para que el mueble base sea una zona de trabajo ordenada.

Com os nossos produtos de organização de armários do lava-louça BLANCO, oferecemos aos donos das cozinhas uma excelente forma de organizar os seus armários inferiores de uma forma elegante e prática. Os produtos com fabrico de alta qualidade e fáceis de limpar podem ser facilmente instalados em armários inferiores normais e, graças às suas numerosas funções e funcionalidades bem pensadas, adaptam-se a quase todos os projetos de cozinha. Os produtos estão perfeitamente coordenados e podem ser excelentemente combinados entre si e com outros produtos BLANCO para tornar o armário inferior uma área de trabalho arrumada.

BLANCO SELECT II 40/1 Combi

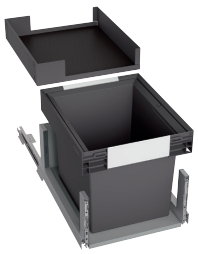

1 x 30 l 526 304
436 €

- La solución perfecta para instalar con sistemas de drink.systems de BLANCO
- Sistema que facilita el acceso para acceder a la parte trasera del mueble y poder cambiar el filtro o los cartuchos
- Todo en el mismo espacio: el estante superior integrado proporciona espacio para 4 cilindros de CO_2
- Todos los componentes del sistema tienen un diseño que combina
- Todos los elementos son fáciles de limpiar

- A solução meticulosamente desenhada para o BLANCO Soda: aproveitamento do espaço do armário inferior graças à interação harmoniosa de todos os componentes do sistema
- Acesso particularmente bom ao sistema Soda para trocar o filtro ou garrafas de CO_2
- Tudo num só lugar: a prateleira integrada oferece espaço para 4 garrafas de CO_2
- Todos os componentes do sistema têm um design a combinar
- Todos os componentes são fáceis de limpar graças às superfícies lisas e de acesso fácil

BLANCO Storage Caddy

Storage Caddy 20

NUEVO NOVO

527 667
180 €

Storage Caddy 40

NUEVO NOVO

527 668
209 €

- El organizador proporciona espacio de almacenamiento para botellas y utensilios de limpieza en el fondo del armario
- El cubo extraíble se puede retirar fácilmente y volver a colocar en la bandeja de la base deslizante
- Fácil acceso gracias al tirador y a la función extraíble
- Diseño en gris oscuro y aluminio a juego con todos los elementos de organización de armarios BLANCO
- Fácil limpieza gracias a las superficies lisas y amplias
- Disponible como organizador portátil individual o doble

- O cesto proporciona espaço de armazenamento para arrumar garrafas e consumíveis no fundo do armário
- O cesto portátil pode ser facilmente retirado e colocado novamente no tabuleiro da base deslizante
- Acesso fácil graças ao puxador e à função deslizante de extensão total
- Design em cinzento escuro e alumínio que combina com todos os elementos da organização do armário BLANCO
- Fácil de limpar graças às superfícies lisas e generosas
- Disponível como cesto portátil simples ou duplo

BLANCO Bolsa Universal XL 40

NUEVO NOVO

527 669
209 €

- Bolsa XL para almacenar o recoger materiales de reciclaje secos, como vidrio, papel, latas o plásticos
- La resistente estructura de aluminio mantiene la bolsa XL abierta de forma segura
- Fácil acceso gracias a la amplia apertura y a la función extraíble
- La bolsa XL portátil se puede retirar fácilmente y volver a colocarse en la bandeja base deslizante
- Diseño en gris oscuro y aluminio a juego con todos los elementos de organización de armarios BLANCO
- Fácil de limpiar: la bolsa se puede quitar y lavar a mano con un detergente suave

- Saco XL para armazenamento ou recolha de materiais para reciclagem secos, como vidro, papel, latas ou plásticos
- A estrutura robusta em alumínio mantém o saco XL aberto no lugar
- Acesso fácil graças à abertura larga e à função deslizante de extensão total
- O saco XL portátil pode ser facilmente retirado e colocado novamente no tabuleiro da base deslizante
- Design em cinzento escuro e alumínio que combina com todos os elementos da organização do armário BLANCO
- Fácil de limpar: o saco pode ser retirado e lavado à mão com um detergente suave

BLANCO Bandeja extraíble / Bandeja extraíble para cajón

Bandeja extraíble para cajón 60 P

NUEVO NOVO

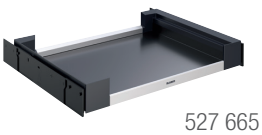

527 665
151 €

Bandeja extraíble para puerta 60 H

NUEVO NOVO

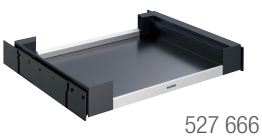

527 666
151 €

- Cajón con cierre suave para guardar objetos en la zona central del armario base
- Ideal para guardar accesorios para fregaderos, utensilios de limpieza, rollos de bolsas, cartuchos de CO2 y otros artículos pequeños
- Fácil acceso gracias a la abertura en la parte frontal del cajón y a la función extraíble
- Diseño en gris oscuro a juego con el resto de elementos de organización del mueble BLANCO
- Fácil de limpiar
- Disponible para frentes extraíbles (P) y puertas batientes (H)

- A gaveta com fecho suave proporciona espaço de armazenamento na área central do armário inferior
- Excelente para guardar acessórios do lava-louça, utensílios de limpeza, rolos de sacos, cartuchos de Co2, torneiras para máquina de lavar louça e outros artigos pequenos
- Acesso fácil graças ao recorte na parte da frente da gaveta e à função deslizante de extensão total

Bacia perfurada y BLANCO FONTAS-S II cromado

Complementa tu BLANCO UNIT
Complete o seu BLANCO UNIT

Dispensadores de jabón / Dispensadores de detergente

	BLANCO LATO	BLANCO LATO	BLANCO LATO	BLANCO LATO	BLANCO LATO	BLANCO LATO	BLANCO LATO
	cromado cromado	negro mate preto mate	negro/cromado preto/cromado	antracita/cromado antracite/cromado	blanco/cromado branco/cromado	blanco suave/ cromado branco suave/ cromado	tartufo/cromado tartufo/cromado
	525808	525789	526177	525810	525814	525814	525816
PVP sin/sem IVA	**€ 87**	**€ 116**	**€ 99**	**€ 99**	**€ 99**	**€ 99**	**€ 99**

Accesorios / Acessórios

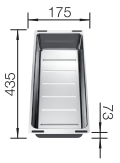

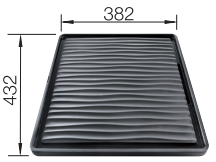

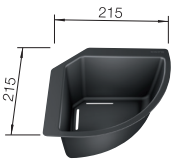

	BLANCO Drink Filter Set Soft L	Cubeta perforada para ANDANO, SUBLINE y ETAGON Bacia perfurada para ANDANO, SUBLINE e ETAGON	Escurridor plástico negro Escorredor de plástico preto	Escurridor de esquina de plástico antracita Escorredor de canto de plástico antracite	Tabla de corte de Bambú, Tábua de corte de bambu
	527453	227689	230734	235866	239449
PVP sin/sem IVA	**€ 345**	**€ 97**	**€ 46**	**€ 51**	**€ 59**

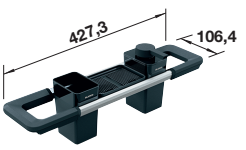

	Jarra de cristal glaseado Jarro de vidro fosco	Jarra de cristal transparente Jarro de vidro transparente	Botella de acero inox. Garrafa de aço inox.	Organizador Extensible Organizador Extensível
	527672	527671	527673	527448
PVP sin/sem IVA	**€ 55**	**€ 55**	**€ 65**	**€ 75**

BLANCO

DAKE
CULTO A LA COCINA

Atención al cliente:
900 293 783
comercial@dake.es
www.dake.es

DAKE
PAIXÃO PELA COZINHA

Atenção ao cliente:
800.114.792
comercial@dake.pt
www.dake.pt

blanco.com

6580/12-23 · © BLANCO GmbH + Co KG 2024 · Todos los derechos reservados. Posibilidad de infinitas variaciones en tondlidades de colores. Nos reservamos el derecho de modificaciones.
Todos os direitos reservados. Possibilidade de infinitas variações de tonalidades de cores. Reservamos o direito de fazer alterações.